Typ / Kenngrößen	637.304	637.305	
Anschlussgewinde	G 1 1/4 (red.)	G 1 1/2	
Bauart	Membran-Druckregler mit Sekundärentlüftung pneumatisch ferngesteuert		
Medium	Druckluft, neutrale Gase		
Einbaulage	beliebig		
Mediums- und Umgebungstemperatur	max. 80 °C		
Eingangsdruck	Pe max. 25 bar		
Ausgangsdruck	entspricht dem Pilotregler (max. 16 bar)		
Befestigungsart	Winkel, Leitungseinbau		
Gewicht	2,240 kg		

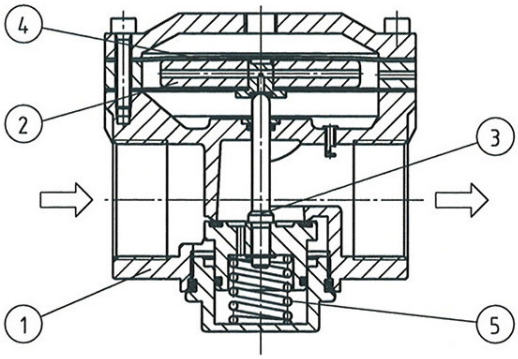

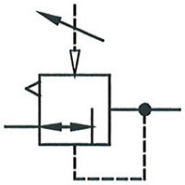

Baugruppe 7

Ersatz-Teile

Nr.	Benennung	Werkstoff	Bestell-Nr.
1	Kopfstück	Al	
2	Membran komplett	NBR-Ms-Al	
3	Ventilkegel komplett	NBR-Ms	
4	Membran	NBR-Ms	
5	Druckfeder	Niro	

1	Anschluss-Varianten	
	76	G 1 1/4
	77	G 1 1/2
2	Zubehör	
	G	Manometer ø63

Druckregler pneumatisch ferngesteuert

Artikel Nr. 637.304 und 637.305
Ident Nr. 101255 und 101256

RIEGLER Druckluft, Ideen und mehr

Abmessungen (mm)

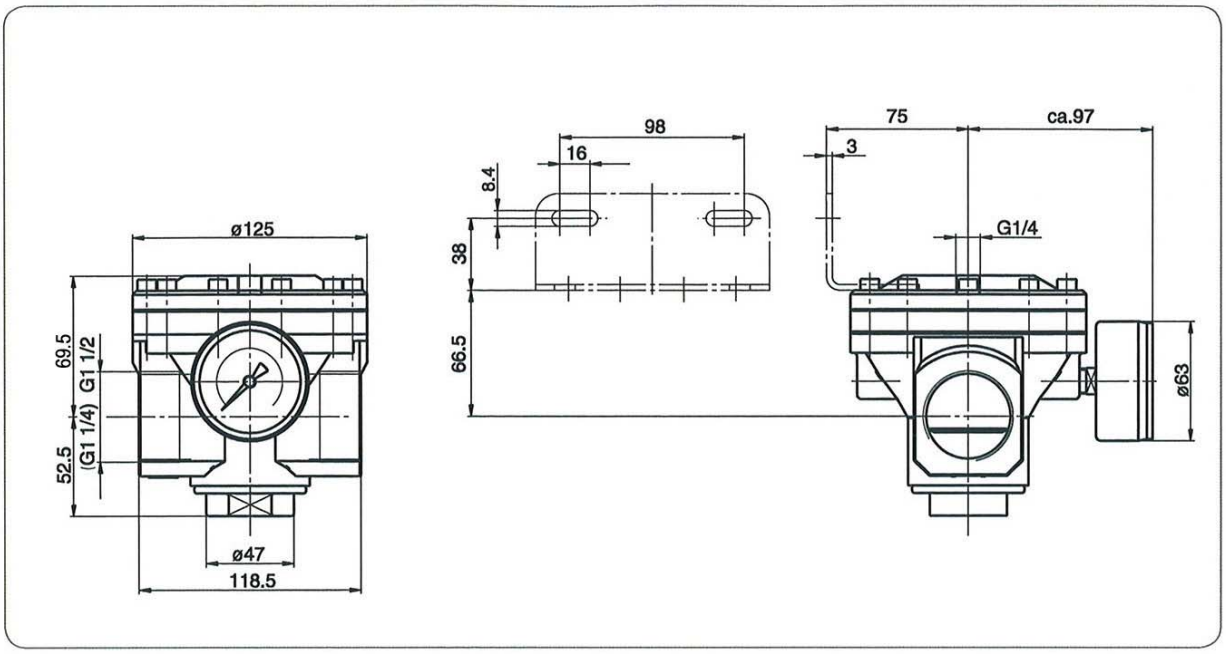

Durchflußcharakteristik

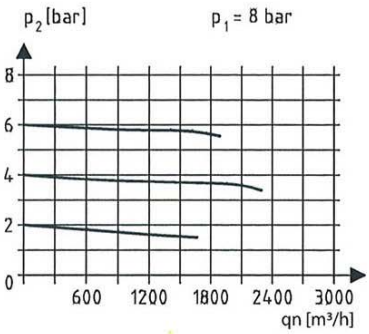

Hysterese

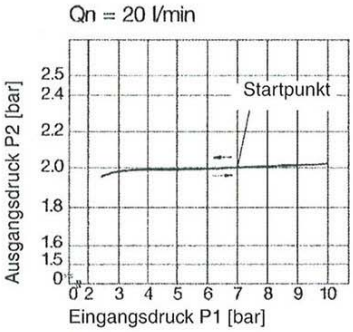

Zubehör

Winkel

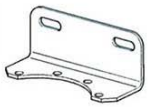

Typ: **H 86**

Manometer

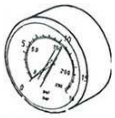

Einsatzbeispiel Variante 1

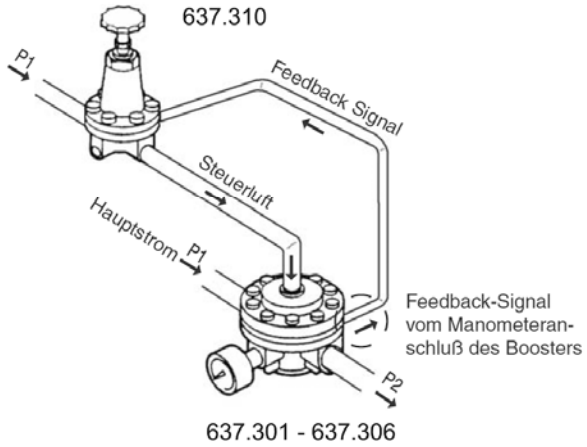
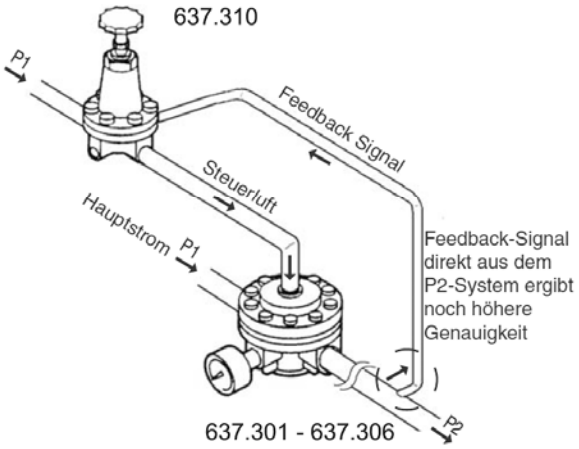
Einsatzbeispiel Variante 2